REMA Trägerhebeklemme CBV

Entwickelt zum sicheren Heben und Transport von Stahlträgern mit Flansch in vertikaler Position.

Merkmale
- Aufhängeöse ist soweit wie möglich in der Schwerpunktlinie des Trägers platziert.

Norm:
- EN12100-1/2,
- EN13155,
- AS4991,
- ASME-B30,20

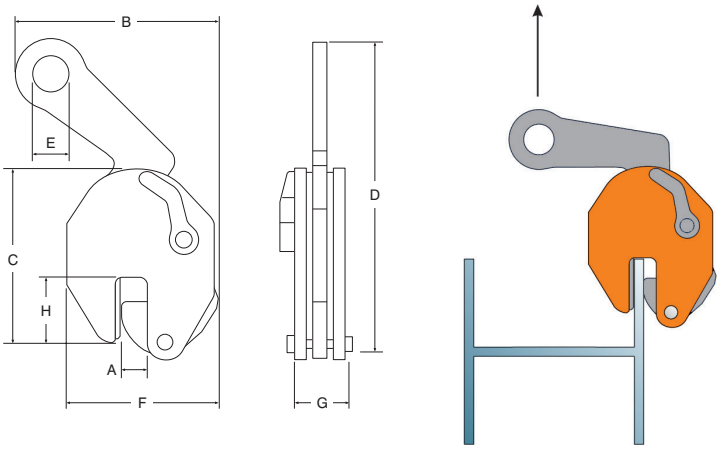

Typ	Tragfähigkeit (kg)	Maulweite (mm)	A (mm)	B (mm)	C (mm)	D (mm)	E (mm)	F (mm)	G (mm)	H (mm)	Gewicht (kg)	Artikel-Nr.
CBV-1.0	1000	0-15	0-15	175	150	226	35	130	35	47	4	3313000
CBV-2.0	2000	0-20	0-20	265	200	345	60	165	56	67	8	3313001
CBV-3.0	3000	0-25	0-25	325	235	410	72	192	77	65	16	3313002

REMA Trägerhebeklemme COBK

Die REMA Trägerhebeklemme ist mit einem Sicherheitsmechanismus ausgestattet, der gewährleistet, dass die Schiene während des Transports nicht aus der Klemme rutscht. Die Klemme ist im offenen und geschlossenen Zustand verriegelt.

Anwendung
- Zum Heben und Transportieren von Stahlträger, Profilen und Konstruktionsteilen.
- Die Klemme eignet sich dazu, Träger an den Seiten und an den Stirnseiten anzuheben.

Optionen
- Andere Traglasten und Maulweiten.

Norm:
- EN12100-1/2, EN13155, AS4991, ASME-B30,20

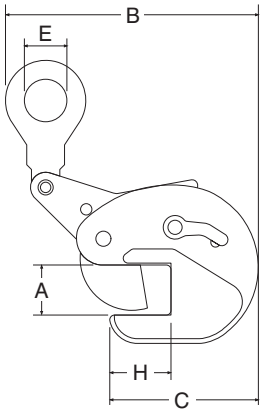

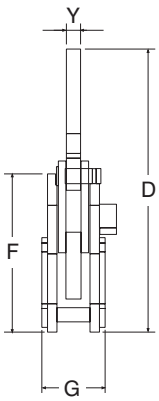

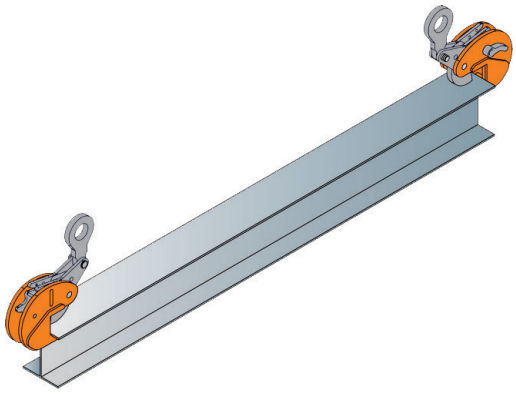

Typ	Tragfähigkeit (kg)	Maulweite (mm)	A (mm)	B (mm)	C (mm)	D (mm)	E (mm)	F (mm)	G (mm)	H (mm)	Y (mm)	Gewicht (kg)	Artikel-Nr.
COBK-2.0	2000	3-20	3-20	285	157	295	64	155	67	65	17	19	3313022